Grundrisse Ferienhaus Zur Vispu

FERIENHAUS ZUR VISPU, ERDGESCHOSS

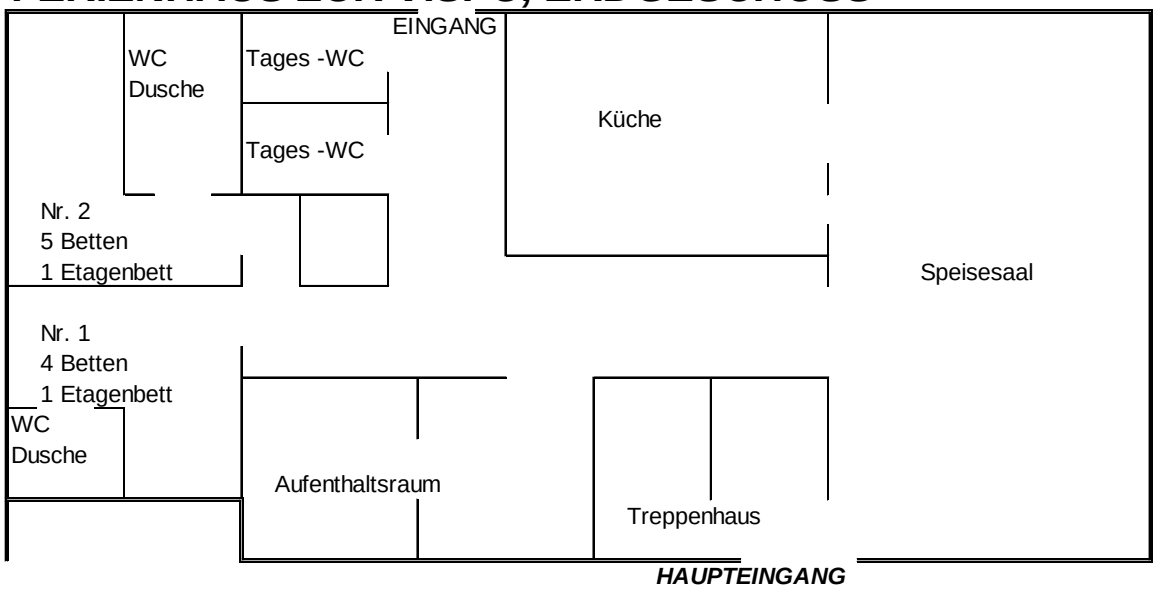

FERIENHAUS ZUR VISPU, 1. OBERGESCHOSS

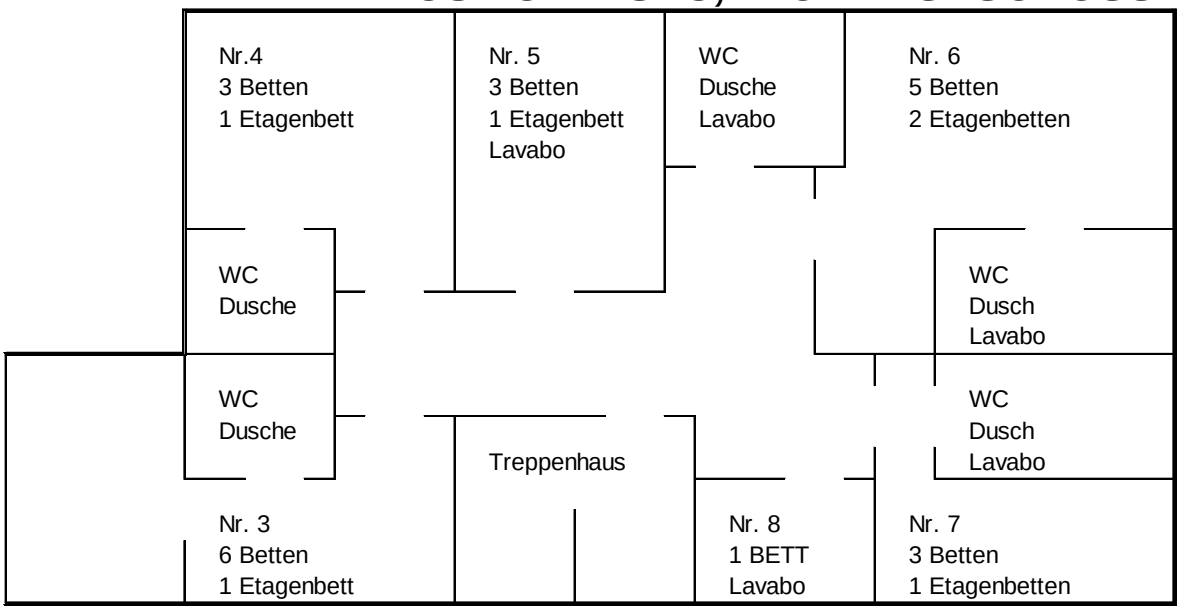

FERIENHAUS ZUR VISPU, 2. OBERGESCHOSS

